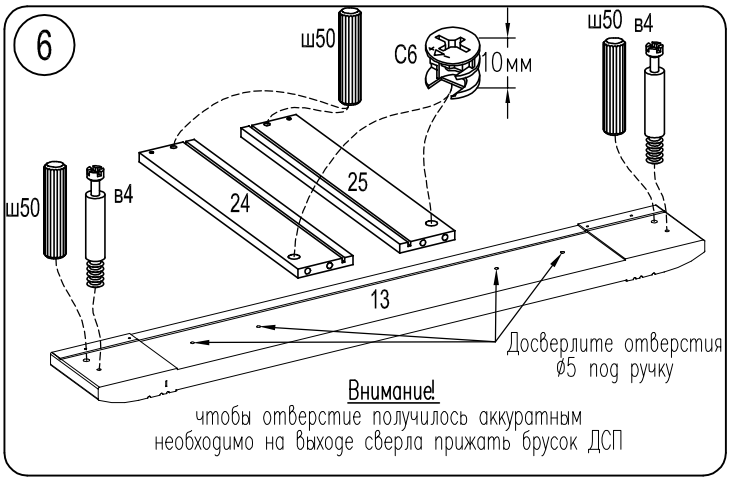

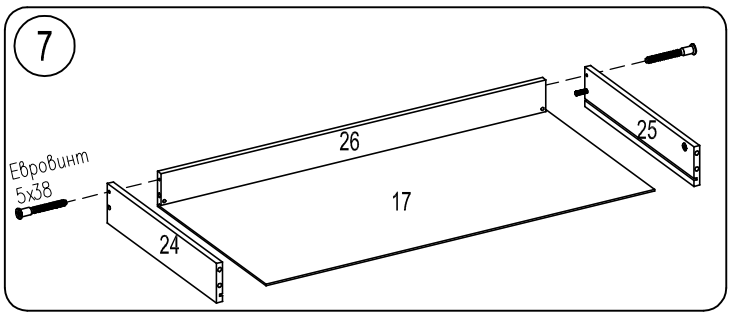

1. Прикрепить фиксаторы Quadro к передней стенке ящика саморезами 3,5х16(1)
2. Выровнять фиксаторы Quadro по дну ящика.
3. Зафиксировать в этом положении саморезом 3,5х16(2)

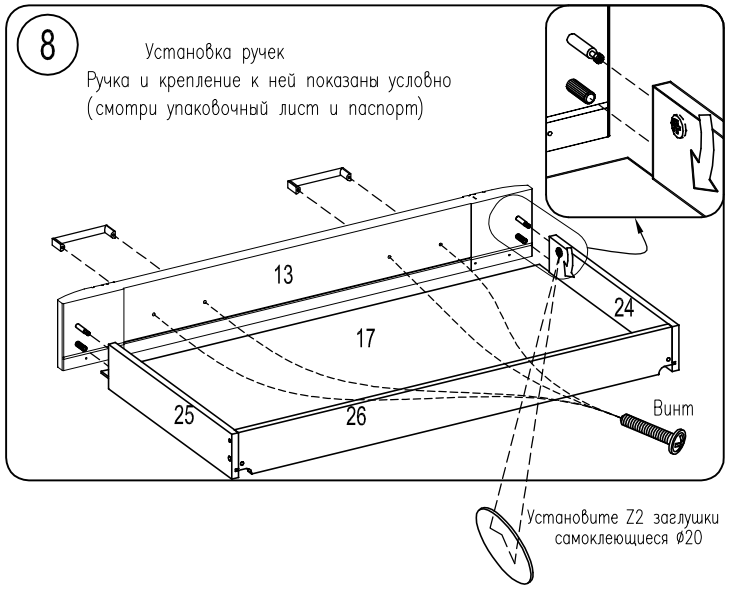

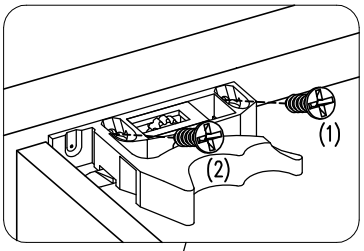

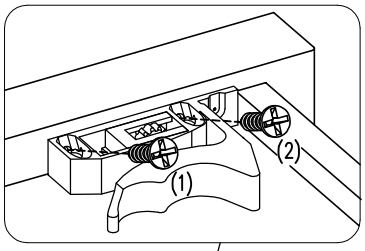

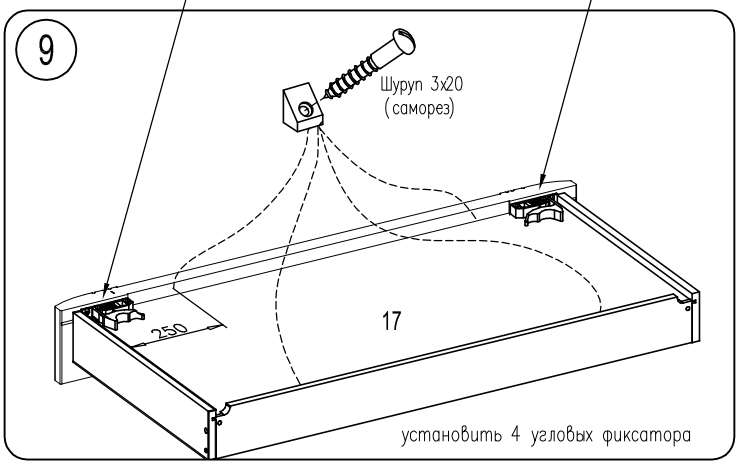

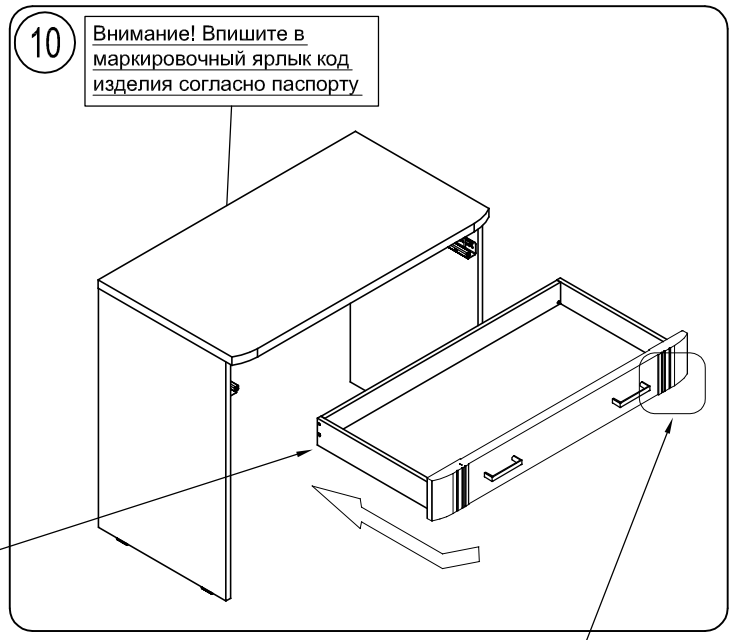

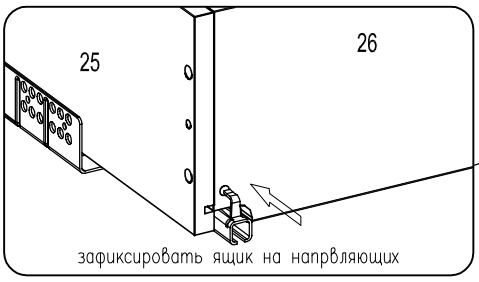
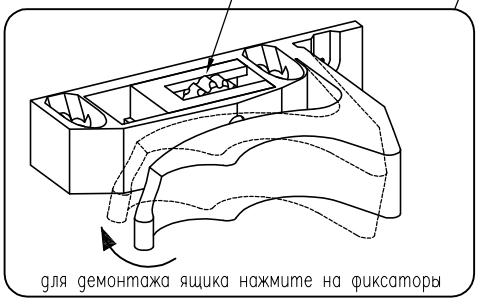
посредством регулировочного колесика можно регулировать ящик по высоте до +2мм